ACCESSORIES

WARNING

Accessories which are not properly fitted can be dangerous. Read the instructions carefully prior to fitting. Whilst fitting, comply with the instructions at all times. If in doubt, contact your nearest Land Rover dealer.

ACHTUNG!

Nicht sachgemäß montiertes Zubehör kann gefährlich sein. Lesen Sie die Montageanleitung sorgfältig, bevor Sie das Teil montieren. Halten Sie sich bei der Montage an die Anleitung. Bei Unsicherheiten wenden Sie sich bitte an Ihren Land Rover Händler.

AVERTISSEMENT

Les accessoires qui ne sont pas correctement montés risquent d'être dangereux. Veuillez lire soigneusement les instructions avant d'effectuer la pose. Respectez toujours les instructions en cours de pose. En cas de doute, consultez votre concessionnaire Land Rover local.

AVVERTENZA

Gli accessori non sistemati come previsto possono essere pericolosi. Leggere attentamente le istruzioni prima del fissaggio. Durante il montaggio seguire sempre le relative istruzioni. In caso di dubbio rivolgersi al più vicino concessionario della Land Rover.

ADVERTÉNCIA!

Os Acessórios que não são montados adequadamente podem ser perigosos. Leia as instruções cuidadosamente antes de montar. Durante a montagem, obedeça as instruções todo o tempo. Se tiver alguma dúvida, contacte o Concessionário LandRover mais próximo.

AVISO

Aquellos accesorios que no hayan sido ajustados debidamente pueden resultar peligrosos. Lea las instrucciones detenidamente antes de iniciar el montaje. Durante el motaje siga las instrucciones en todo momento. En caso de duda póngase en contacto con su Concesionario de Land Rover.

WAARSCHUWING

Accesoires die niet op de juiste wijze zijn gemonteerd kunnen gevaar opleveren. Lees zorgvuldig de instructies alvorens met de montage te beginnen. Houd u tijdens de montage te allen tijde aan de instructies. Neem bij twijfel contact op met de dichtstbijzijnde Land Rover dealer.

ΠΡΟΕΙΔΟΠΟΙΗΣΗ

Τα προαιρετικά εξαρτήματα που δεν έχουν τοποθετηθεί σωστά μπορεί να είναι επικίνδυνα. Διαβάστε τις οδηγίες πριν προχωρήσετε στην τοποθέτησή τους. Κατά την τοποθέτησή, τηρείτε συνεχώς τις οδηγίες. Αν έχετε οποιαδήποτε αμφιβολία, επικοινωήστε με τον πλησιέστερο αντιπρόσωπο της.

注意

正しく取り付けられていない備品があると、事故の原因になります。取付ける前にこのマニュアルをよくお読みください。取付けの際は必ずこのマニュアルにある指示に従ってください。何か不明な点がありましたら、お近くのランド・ローバー社のディーラーまでお問い合わせください。

ВНИМАНИЕ!

Неправильно установленные дополнительные принадлежности могут представлять опасность. Перед началом установки внимательно ознакомьтесь с инструкциями. В ходе установки строго соблюдайте инструкции. В случае возникновения каких-либо сомнений обращайтесь к ближайшему дилеру компании Land Rover.

警告!

附件安装不当会很危险。请在安装前仔细阅读说明。在安装时，请始终遵照说明进行操作。如有疑问，请与您最近的 Land Rover 经销商联系。

FITTING INSTRUCTION
iPad Holder

EINBAUANLEITUNG
iPad-Halterung

INSTRUCTION DE MONTAGE
Support pour iPad

ISTRUZIONI PER L'USO
Supporto per iPad

INSTRUCCION DE MONTAJE
Soporte para iPad

INSTRUÇOES DE MONTAGEM
Suporte para iPad

MONTAGEHANDLEIDING
iPad-houder

ΟΔΗΓΙΑ ΤΟΠΟΘΕΤΗΣΗΣ
Βάση iPad

取付用マニュアル
iPad ホルダー

Инструкции по установке
Держатель для iPad

安装说明
iPad 托架

0.1

LAND ROVER

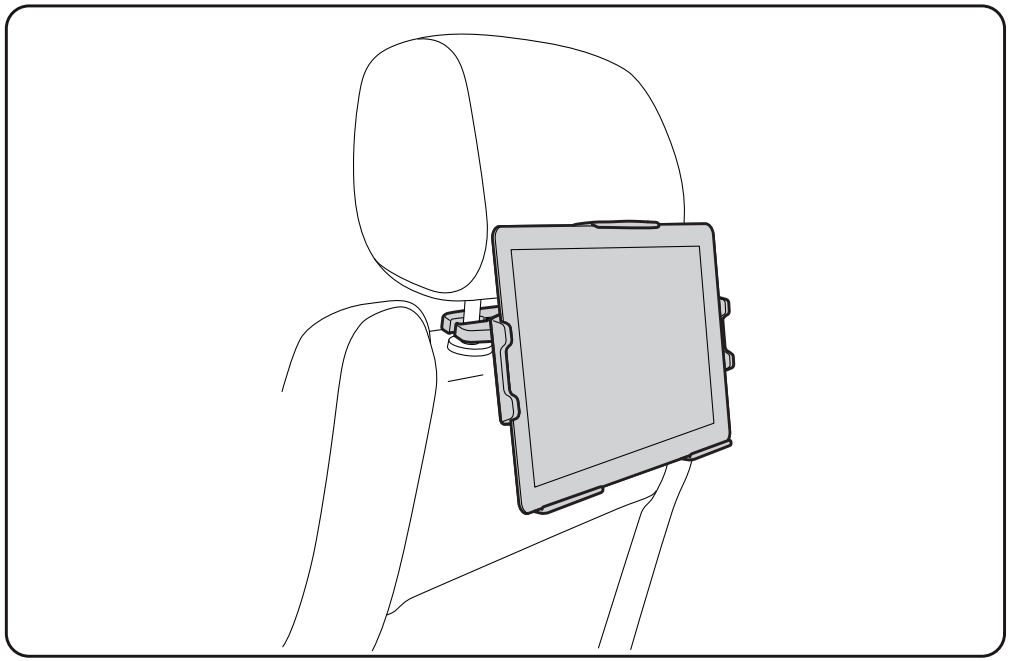

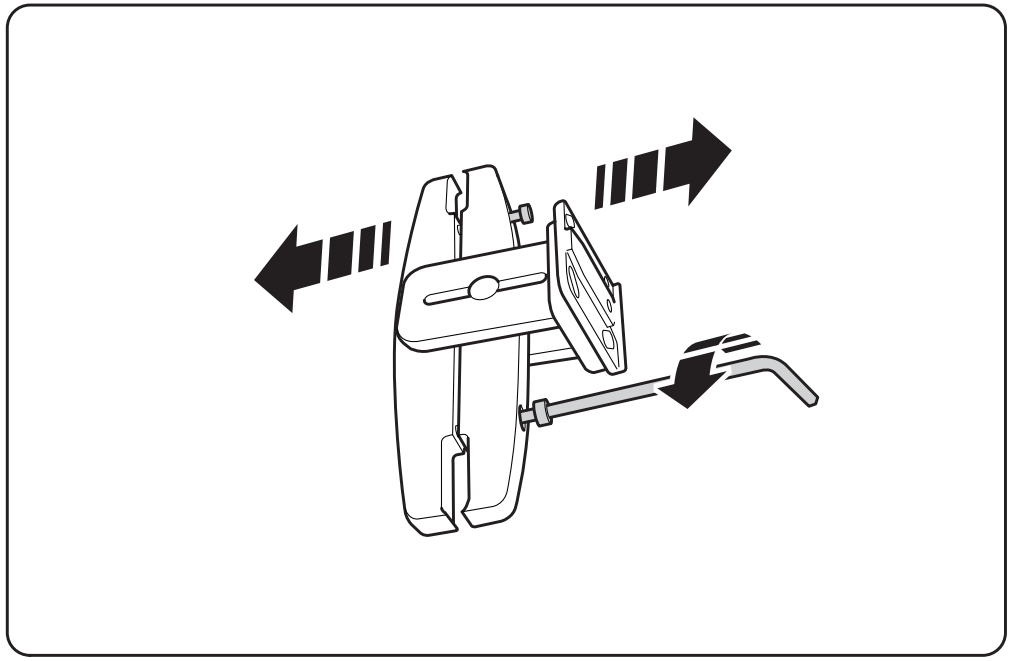

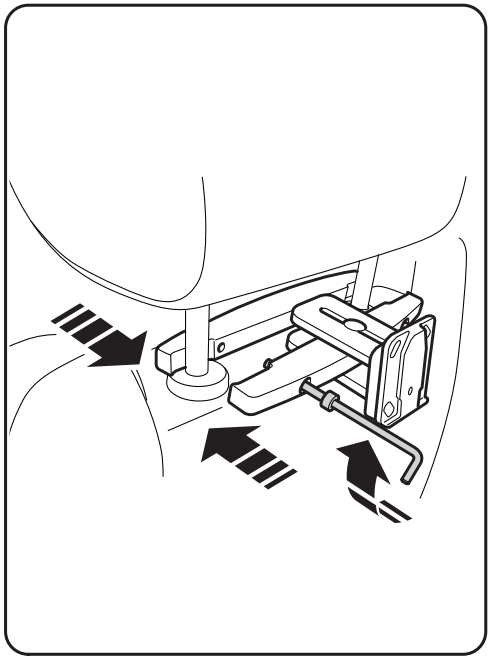

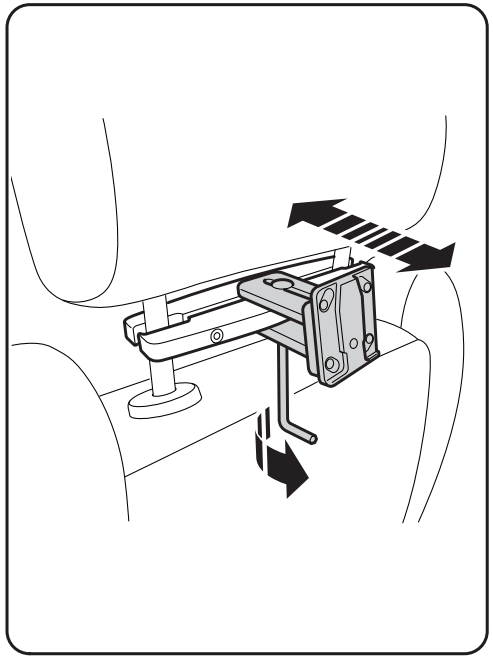

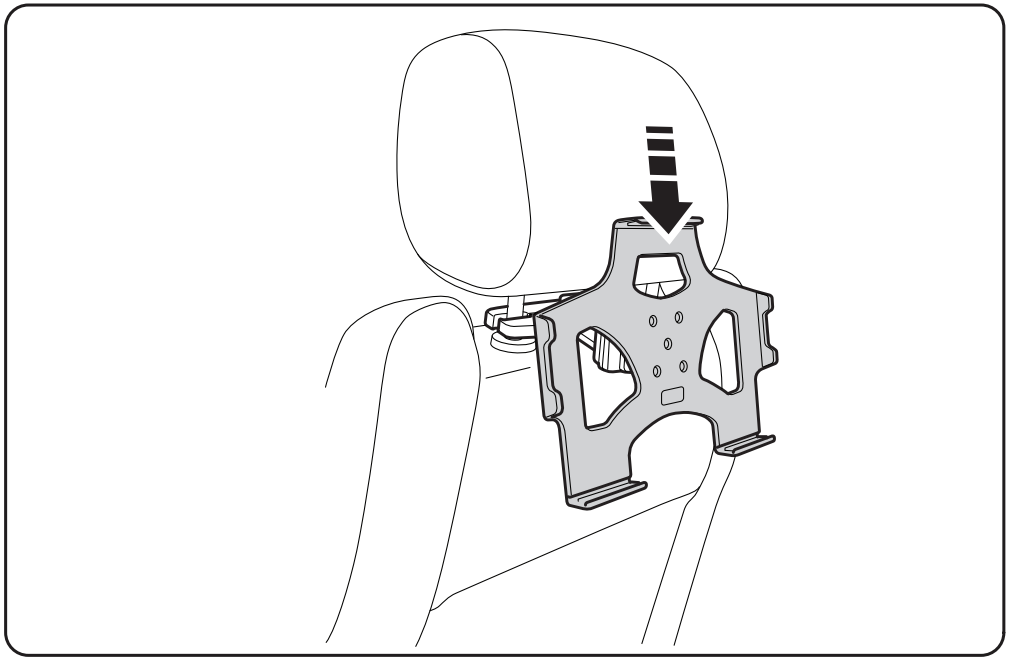

WARNING
Children should be supervised by an adult when using the iPad holder and clamp assembly.
To reduce the risk of personal injury, remove the iPad holder and clamp assembly when not in use.

ACHTUNG!
Kinder sollten die iPad-Halterung nur unter Aufsicht eines Erwachsenen verwenden.
Um das Risiko von Verletzungen zu reduzieren, sollte die iPad-Halterung entfernt werden, wenn sie nicht benötigt wird.

AVERTISSEMENT
Les enfants doivent être sous la supervision d'un adulte lorsqu'ils utilisent le support pour iPad et l'ensemble de fixation.
Afin de réduire les risques de blessures corporelles, retirer le support pour iPad et l'ensemble de fixation lorsqu'ils ne sont pas utilisés.

AVVERTENZA
Non lasciare che i bambini utilizzino il complessivo di supporto e fissaggio per iPad senza la supervisione di un adulto.
Per ridurre il rischio di lesioni personali, rimuovere il complessivo di supporto e fissaggio per iPad quando non viene utilizzato.

ADVERTÉNCIA!
Los niños deben estar supervisados por un adulto al utilizar el soporte y el conjunto de sujeción para iPad.
Para reducir el riesgo de lesiones corporales, retire el conjunto de sujeción y el soporte para iPad cuando no lo esté usando.

AVISO
As crianças devem ser supervisionadas por um adulto quando utilizam o suporte para iPad e o grampo.
Para reduzir o risco de ferimentos, remova o suporte para iPad e o grampo quando não estiverem a ser utilizados.

WAARSCHUWING
Bij gebruik van de iPad-houder en klem door kinderen, moeten deze onder toezicht staan van een volwassene.
Om de kans op letsel te verminderen dienen de iPad-houder en de klem te worden verwijderd wanneer ze niet in gebruik zijn.

ΠΡΟΕΙΔΟΠΟΙΗΣΗ
Τα παιδιά πρέπει να επιτηρούνται από έναν ενήλικα όταν χρησιμοποιούν τη βάση τοποθέτησης και συγκράτησης του iPad.
Για να περιοριστεί ο κίνδυνος τραυματισμού, αφαιρέστε τη βάση τοποθέτησης και συγκράτησης του iPad.

注意
iPad ホルダーおよびクランプ アセンブリ使用するときは、お子様の行動に注意してください。
事故防止のため、iPad ホルダーおよびクランプ アセンブリを使用しないときは取り外してください。

ВНИМАНИЕ!
Использование детьми держателя для iPad в сборе с фиксатором должно выполняться под контролем взрослых.
Для снижения риска травмирования снимайте держатель для iPad в сборе с фиксатором, если он не используется.

警告!
儿童应该在成人的监督下使用 iPad 托架和卡夹总成。
为了降低人身伤害的风险，请在不使用时拆除 iPad 托架和卡夹总成。